Datablad

Varenummer: 29600502406545
Beskrivelse: Keglehjulsgear A503QF45-24-P112B5

Mål

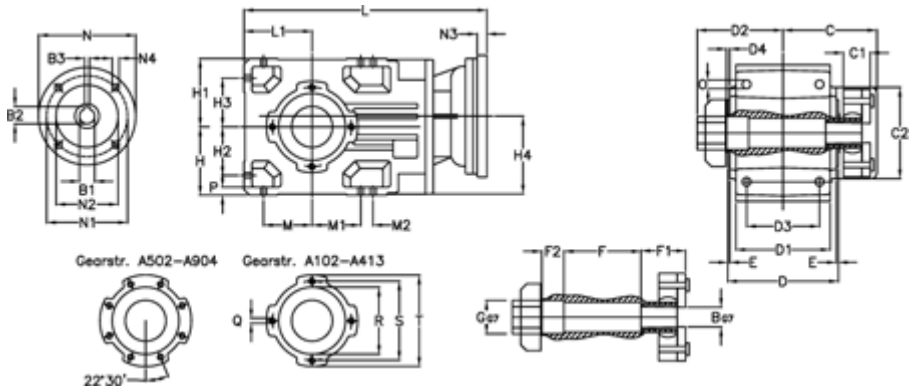

B = 45	D = 182	F2 = 60	L = 484.0	N3 = -
B1 = 28	D1 = 155	G = 45	L1 = 112	N4 = M12x16
B2 = 31.3	D2 = 158	GA = 73 NM	M = 80.0	O = 14.0
B3 = 8	D3 = 120	H = 112	M1 = 80.0	P = 13
Betegnelse = A503QF45-xx-P112 B5	d4 = 4.5	H1 = 112	M2 = 20	Q = M12x19
C = 177.0	E = 3.5	H2 = 80.0	N = 250	R = 130
C1 = 60	F = 195.0	H3 = 80.0	N1 = 215	S = 165
C2 = 183.0	F1 = 60.0	H4 = 129.5	N2 = 180	T = 200

Dokumenter, målskitser og brochurer af enhver slags kan indeholde fejl for hvilke Brd. Klee A/S ikke hæfter.